Perfil em U de Encastrar Alto | Mola

LDP-316-090-9

Mola para perfil de alumínio em U Alto de encastrar com Abas.

Caraterísticas técnicas

Material:	Alumínio
Para Perfil:	de Encastrar com Abas Alto
Dimensões	
Largura:	13mm
Largura Parcial:	9mm
Altura:	53mm
Comprimento:	31mm
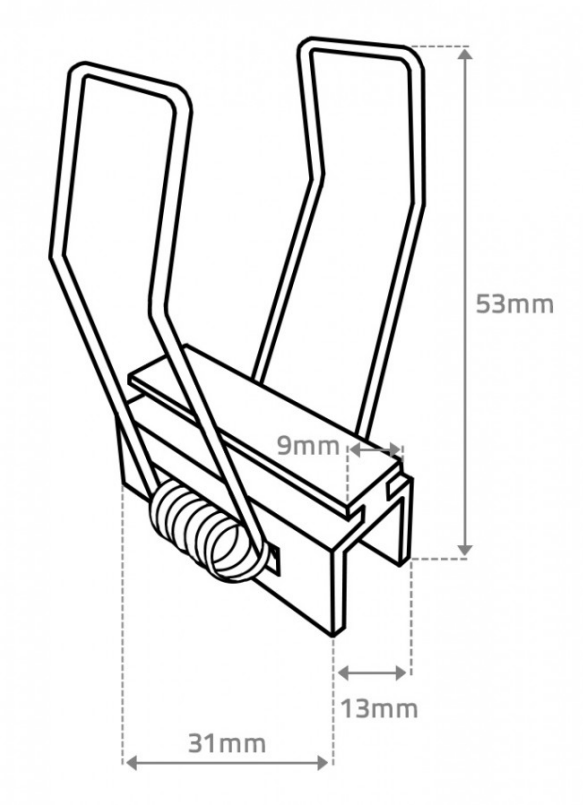
Imagem técnica