# ORION 12W Branco | 6000K

LDP-290-020-4

Painel LED redondo branco de 12W com driver externo incluído.

## Caraterísticas técnicas

| | |
|---|---|
| **Tipo de LED:** | SMD 2835 |
| **Tensão:** | 230V |
| **Potência:** | 12W |
| **Temperatura de Cor:** | 6000K (Branco Puro) |
| **Fluxo Luminoso:** | 1.000 Lumens |
| **Índice de Protecção:** | IP20 |
| **Ângulo de Abertura:** | 120º |
| **P.F.** | >0.50 |
| **CRI:** | >80 |
| **Classe Energética:** | G |
| **Driver:** | Incluído |
| **Housing:** | Branco |
| **Material:** | Alumínio |
| **Tempo Médio de Vida Útil:** | 20.000H |
| **Dimensões:** | Ø 168mm x 20mm |
| **Furo:** | Ø 155mm |
| **Produto Certificado:** | CE \| RoHS |
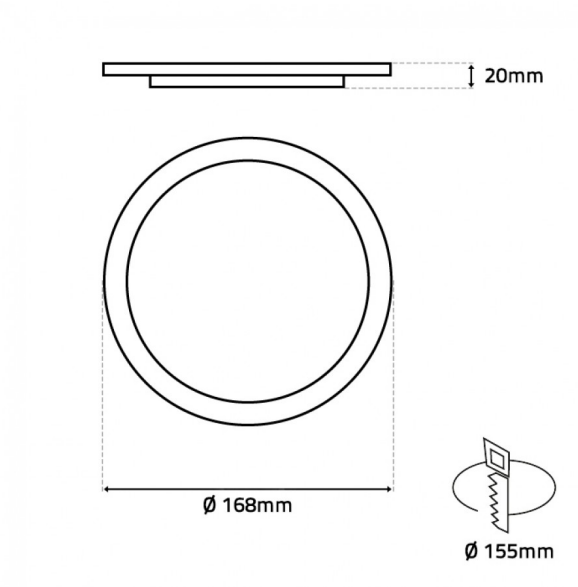
## Imagem técnica