DRAKO 20W DIMÁVEL | 3CCT

LDP-332-115-X

Downlight LED dimável de 20W com 3CCT (3 temperaturas de cor incorporadas).

Temperatura de cor alterável através da movimentação do botão SWITCH (que se encontra na parte de trás do downlight) para a posição da temperatura de cor que pretende.

Imagem técnica

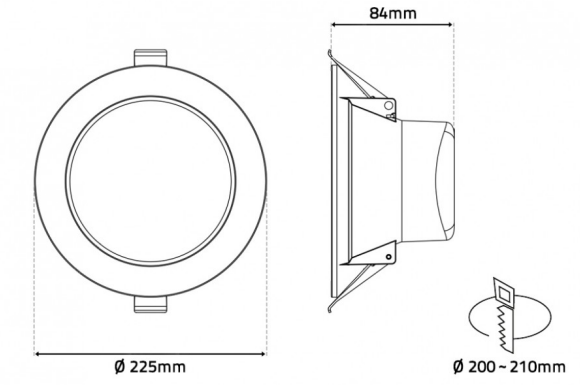

Caraterísticas técnicas

Tipo de LED:	SMD 2835
Tensão:	220V~240V
Potência:	20W
Temperatura de Cor:	3 CCT (3000K / 4000K / 6000K)
Fluxo Luminoso:	1.820Lm (3000K) 2.200Lm (4000K) 1.960Lm (6000K)
Dimável:	SIM
Dimmer:	TRIAC
Índice de Protecção:	IP54 (frontal) | IP40 (corpo)
Ângulo de Abertura:	90º
CRI:	>80
Classe:	II
Tempo Médio de Vida Útil:	35.000H
Housing:	Branco
Material:	Alumínio + PC
Dimensões:	Ø 225mm x 84mm
Furo:	Ø 200mm ~ Ø 210mm
Classe Energética:	F
Produto Certificado:	CE | RoHS