Lâmpada LED T9 16W | 6000K

LDP-335-055-4

Lâmpada LED tubular circular T9 G10q.

Não compatível com balastros (ferromagnético/eletrónico).

INPUT 230Vac directo.

Imagem técnica

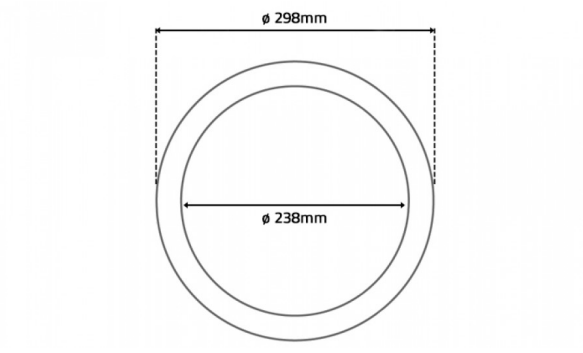

Caraterísticas técnicas

Tipo de LED:	SMD 2835
Tensão:	230V
Potência:	16W
Temperatura de Cor:	6000K (Branco Puro)
Fluxo Luminoso:	1.450 Lumens
Ângulo de Abertura:	135º
CRI:	>80
P.F.	>0.9
Classe Energética:	F
Tempo Médio de Vida Útil:	25.000H
Material:	Alumínio + PC
Dimensões:	ø298mm x ø238mm x ø30mm
Produto Certificado:	CE | RoHS