Lâmpada LED E14 R50 5W 6000K | ECO

LDP-273-010-4

Lâmpada LED R50 de casquilho fino E14 gama ECO.

Caraterísticas técnicas

Tipo de LED:	SMD 2835
Tensão:	230Vac
Potência:	5W
Temperatura de Cor:	6000K (Branco Puro)
Fluxo Luminoso:	420 Lumens
Ângulo de Abertura:	180º
CRI:	>80
Classe Energética:	G
Material:	Plástico + Alumínio
Tempo Médio de Vida Útil:	15.000H
Dimensões:	Ø 50mm x 86mm
Produto Certificado:	CE | RoHS
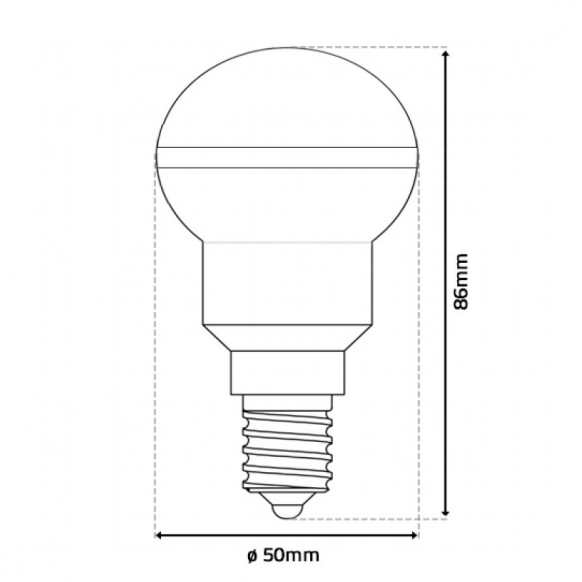
Imagem técnica