Lâmpada CORNLIGHT E27 / E40 50W | 5700K

LDP-299-251-4

Dotadas de alta potência e elevada durabilidade as lâmpadas industriais LED Cornlight adequam-se à iluminação de grandes superfícies (como fábricas e armazéns) substituindo na perfeição lâmpadas convencionais de descarga de alta intensidade (HID) de sódio ou metálicas. Requerem a remoção prévia de balastros e ignitores.

Com uma base de origem E27 vêm ainda equipadas com um conversor que as torna versáteis, possibilitando fácil e rapidamente a sua transição para uma base de casquilho E40.

Modo de Instalação: Vertical.

Imagem técnica

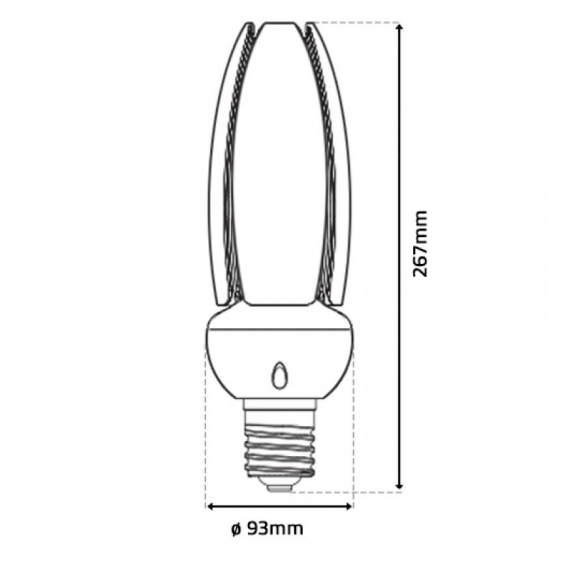

Caraterísticas técnicas

Tipo de LED:	SMD 5630
Tensão:	AC100~277V
Potência:	50W
Temperatura de Cor:	5700K (Branco Puro)
Fluxo Luminoso:	6.000 Lumens
Índice de Proteção:	IP65
Ângulo de Abertura:	360º
CRI:	>80
P.F.	>0.90
Classe Energética:	E
Casquilho:	E27 com conversor E40
Tempo Médio de Vida Útil:	25.000H
Material:	Alumínio + PC
Dimensões:	ø93mm x 267mm
Produto Certificado:	CE | RoHS