Comando de Parede MONOCOR | RF TOUCH (4 zonas)

LDP-435-096-9

Comando RF Touch de 4 zonas Monocor. Para Montagem em Parede.

Permite controlar múltiplos controladores LED RF 2.4GHz.

Com painel Touch em vidro ultra-sensível de alta resistência.

Teclas Touch com indicadores LED.

Instalação livre, sem fios, removível.

Alimentado com pilha CR2032.

Imagem técnica

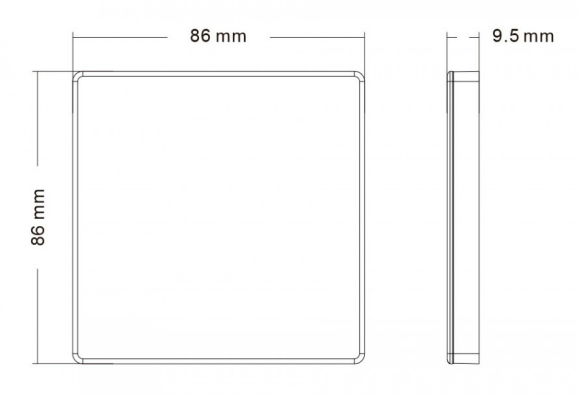

Caraterísticas técnicas

INPUT & OUTPUT	
Sinal Output:	RF 2.4GHz
Tensão de Funcionamento:	3VDC (CR2032)
Corrente de Funcionamento:	< 8mA
Corrente Standby:	< 16uA
Tempo Standby:	1 ano
Distância de Controlo:	30m (sem barreiras)
AMBIENTE & DIMENSÕES	
Ta:	-30ºC ~ +55ºC
Índice de Proteção:	IP20
Dimensões:	86mm x 86mm x 9.5mm
GARANTIA & CERTIFICAÇÃO	
Garantia:	3 anos
Standard EMC:	ETSI EN 301 489-1 V2.2.3 ETSI EN 301 489-17 V3.2.4
Standard de Segurança LVD:	EN 62368-1:2020+A11:2020
Diretiva RED:	ETSI EN 300 328 V2.2.2
Certificação:	CE, EMC, LVD, RED