IZAR 10W Trimeless | 4000K

LDP-332-175-2

Downlight COB LED Elegante de Aro Fino (Trimeless)

Caraterísticas técnicas

Tipo de LED:	COB
Tensão:	230Vac
Potência:	10W
Temperatura de Cor:	4000K (Branco Neutro)
Fluxo Luminoso:	805Lm
Índice de Proteção:	IP40
Ângulo de Abertura:	36º
CRI:	>80
Tempo Médio de Vida Útil:	30.000H
Housing:	Branco
Material:	Alumínio
Dimensões:	Ø 80mm x 87mm
Furo:	Ø 75mm
Classe Energética:	G
Produto Certificado:	CE | RoHS
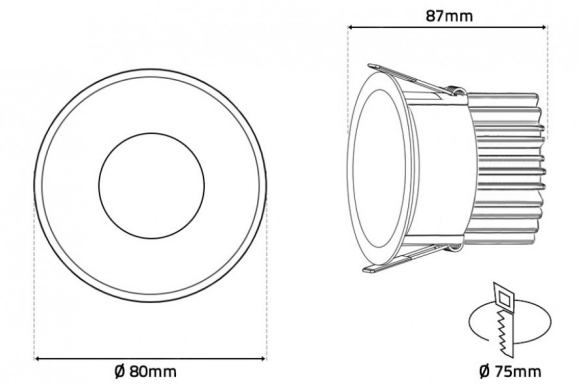
Imagem técnica