AGENA 100W Dimável | 4000K

LDP-192-015-2

Luminária de rua com design elegante e orifícios de passagem que permitem uma melhor convectiva de ar através do dissipador, contribuindo para uma excelente gestão de calor.

Sem Flickering e com Lente especialmente projetada para padrão de luz Tipo II (150ºx75º).

A AGENA tem um ângulo ajustável/direcionável de -15º a 15º.

O SPD integrado aumenta o grau de proteção contra sobretensão.

Imagem técnica

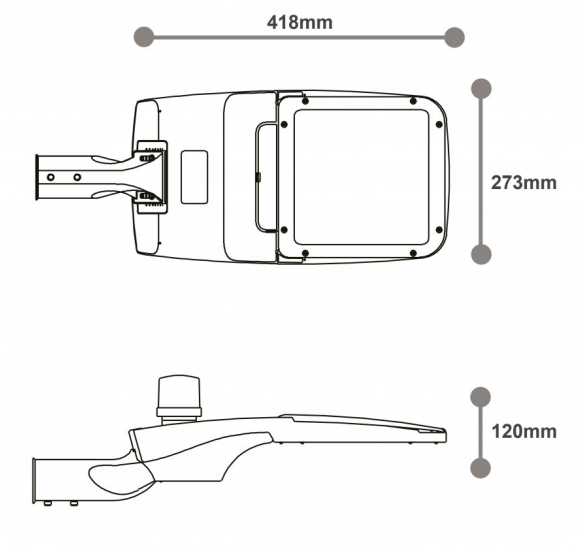

Caraterísticas técnicas

Tipo de LED:	LUMILEDS
Tensão:	230V
Potência:	100W
Temperatura de Cor:	4000K (Branco Neutro)
Fluxo Luminoso:	135Lm/W
Driver:	Philips
Dimming:	1-10V
Índice de Proteção:	IP66
CRI:	>70
P.F.	>0.90
IK:	08
THD:	< 10%
Ângulo de Abertura:	150º x 75º
Classe:	I
Resistência a Picos de Tensão:	10Kv
Tempo Médio de Vida Útil:	50000@L70B10 25ºC
Housing:	Cinza RAL9006
Material:	Alumínio ADC12 Vidro Temperado Lentes Policarbonato
Classe Energética:	D
Temp. de Funcionamento:	-20ºC ~ +50ºC

FICHA TÉCNICA

Data: 2025-12-09

Dimensões:	418mm x 273mm x 120mm
Garantia:	5 anos
Produto Certificado:	CE | CB | ROHS | ENEC | SAA