# SPICA 8W Aplique de Jardim c/ Espeto | 3000K

LDP-332-315-1

Aplicável em solos suaves, como terra ou areia. Ideais para iluminar plantas, passagens e decks, embora possa ser solução para destacar fachadas. O seu IP65 e o seu IK10 conferem-lhe uma proteção extra em ambientes exigentes. Feixe de luz ajustável. Ideal para iluminar, decorar e sinalizar espaços exteriores.

## Imagem técnica

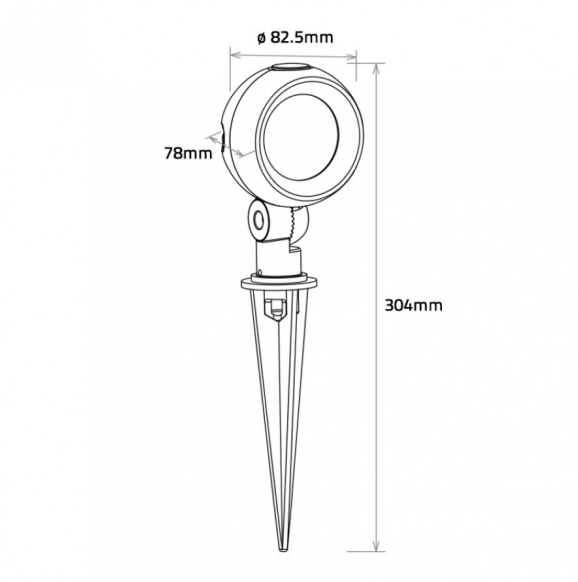


## Caraterísticas técnicas

| | |
|---|---|
| **Tensão:** | 230V |
| **Potência:** | 8W |
| **Temperatura de Cor:** | 3000K (Branco Quente) |
| **Fluxo Luminoso:** | 760 Lm |
| **Índice de Protecção:** | IP65 |
| **Ângulo de Abertura:** | 45º |
| **CRI:** | >80 |
| **P.F.:** | >0.90 |
| **IK:** | 10 |
| **Driver:** | Built-in |
| **Classe:** | I |
| **Tempo Médio de Vida Útil:** | 30.000H |
| **Classe Energética:** | F |
| **Housing:** | Preto RAL9005 |
| **Material:** | Alumínio + Vidro Temperado |
| **Dimensões:** | 304mm x 78mm x Ø 82.5mm |
| **Produto Certificado:** | CE \| RoHS |