Comando CCT | RF TOUCH (4 zonas)

LDP-435-082-9

Para controladores LED de duas cores.

Círculo Touch de ajuste de cor ultra sensível.

Pode ser combinado com um ou mais controladores.

Pilha CR2032 (incluída).

Opera com uma luz indicadora LED.

Imagem técnica

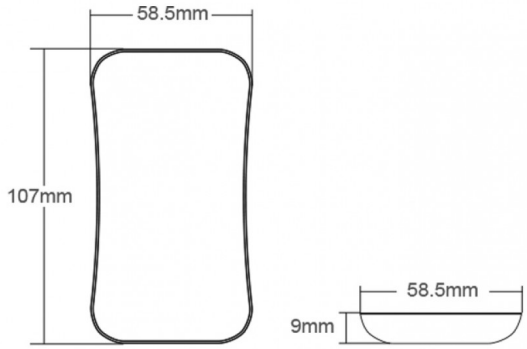

Caraterísticas técnicas

INPUT & OUTPUT	
Sinal Output:	RF 2.4GHz
Tensão de Funcionamento:	3VDC (CR2032)
Corrente de Funcionamento:	< 5mA
Corrente Standby:	< 10uA
Tempo Standby:	1 ano
Distância de Controlo:	30m (sem barreiras)
AMBIENTE & DIMENSÕES	
Ta:	-30ºC ~ +55ºC
Índice de Proteção:	IP20
Dimensões:	107mm x 58.5mm x 9mm
COMPATIBILIDADE	
Controlador CCT: **Controlador CCT / RGB / RGBW:** **Mini Controlador CCT:** **Controlador CCT / RGB / RGBW:** **Controlador CCT / RGB / RGBW:**	LDP-435-011-9 LDP-435-012-9 LDP-435-013-9 LDP-435-017-9 LDP-435-021-9
GARANTIA & CERTIFICAÇÃO	
Garantia:	3 anos
Standard EMC:	EN55015, EN61547
Standard de Segurança LVD:	EN61347, EN62493
Diretiva RED:	EN300 440, EN50663, EN301 489

Certificação:	CE, EMC, LVD, RED